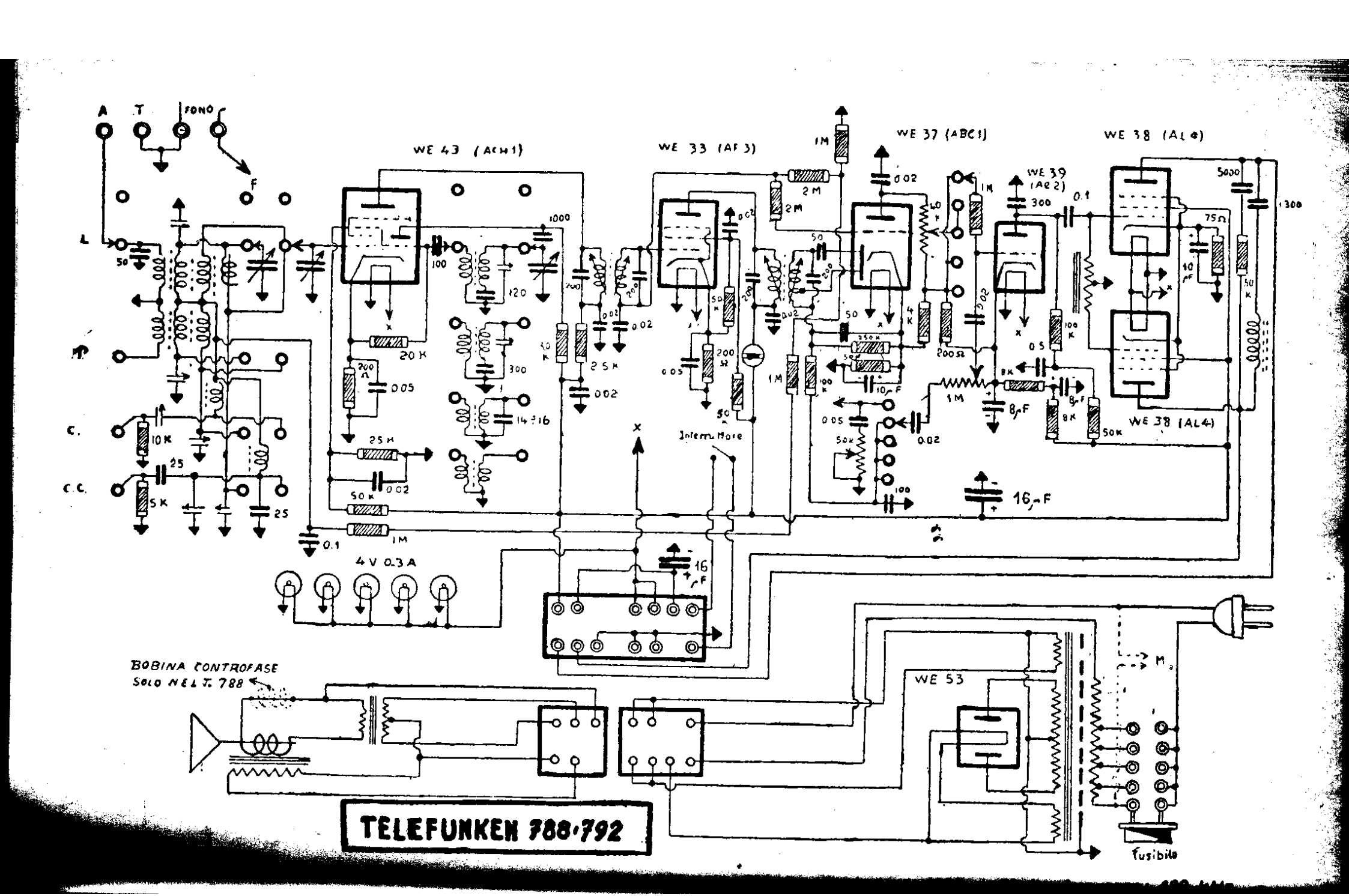

TELEFUNKEN 788·792